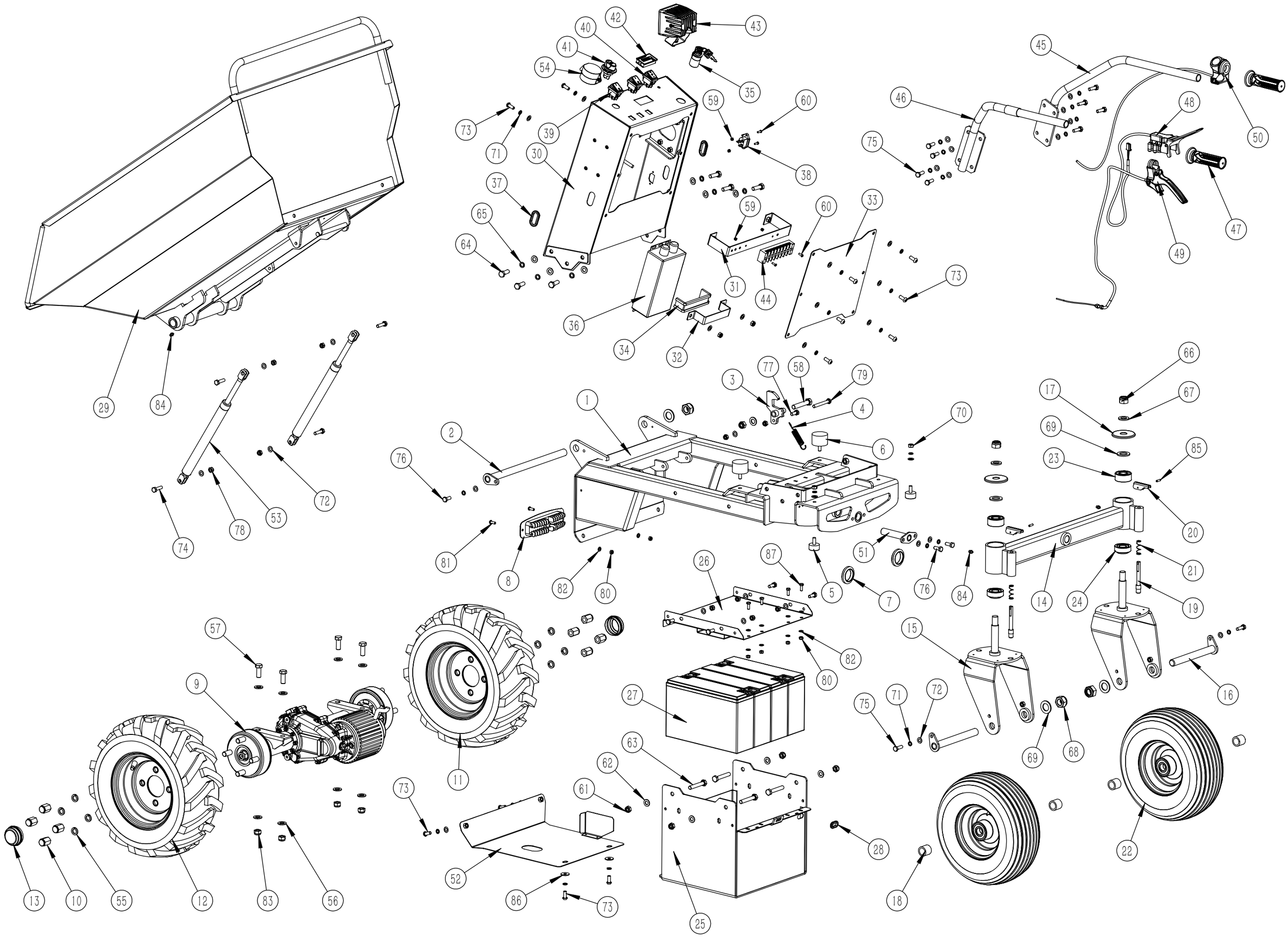
29
84
74
78
53
72
57
9
13
10
55
12
83
56
73
52
86
73
61
62
63
25
28
11
27
82
80
26
87
5
7
81
8
82
80
76
2
1
3
77
58
79
4
6
70
51
76
84
14
24
15
75
71
72
69
68
18
22
16
19
21
20
85
23
69
17
67
66
73
71
30
37
65
64
39
54
41
40
42
43
35
59
60
38
46
45
48
50
47
49
75
59
60
33
31
44
73
36
34
32