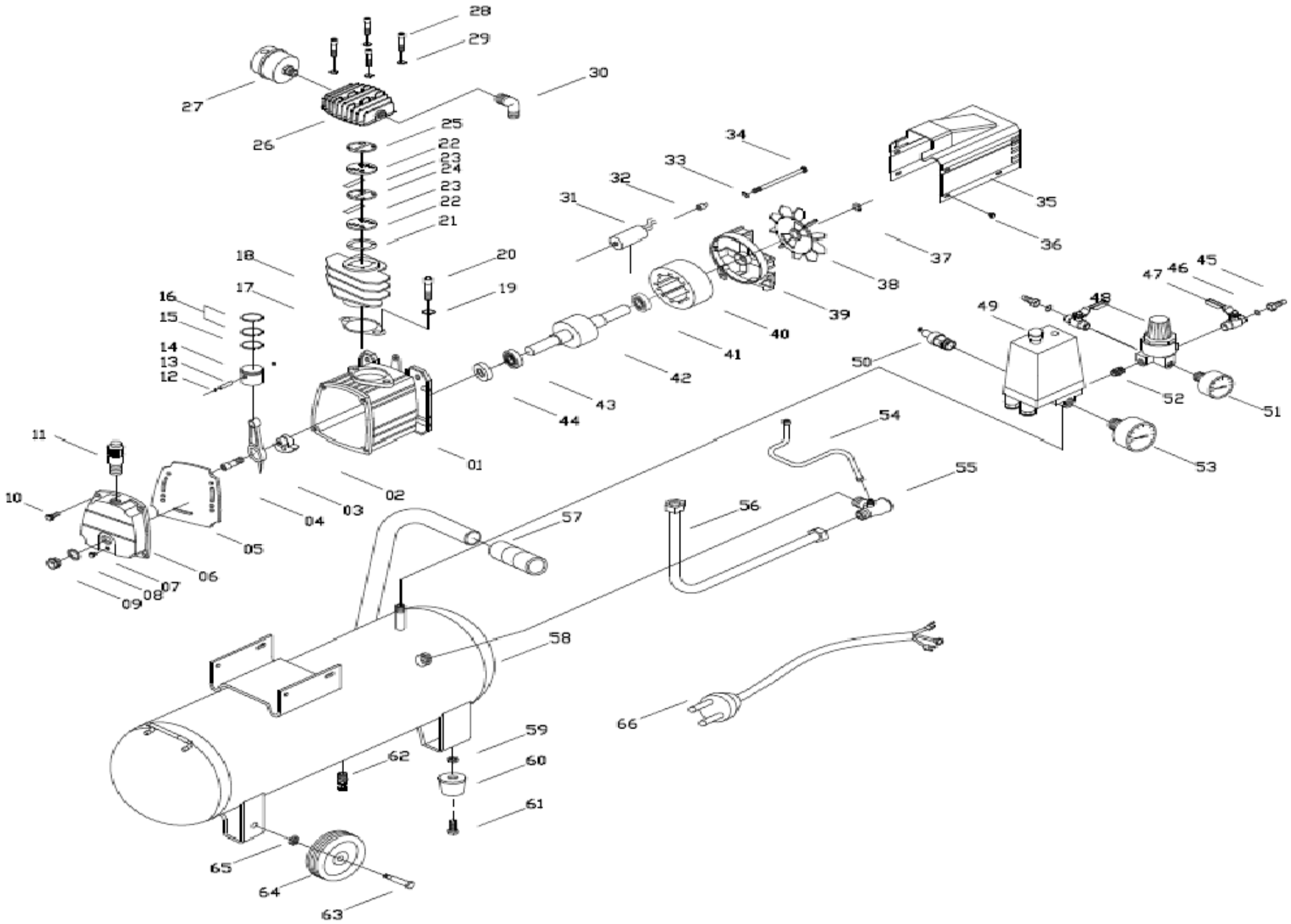
28
29
30
27
26
25
22
23
24
23
22
21
34
33
32
31
35
36
37
38
39
40
41
42
43
44
18
20
19
17
16
15
14
13
12
47
46
45
49
48
50
52
51
53
54
55
11
10
01
02
03
04
05
06
07
08
09
57
56
58
66
59
62
60
61
65
64
63